CS Než zahájíte instalaci a zahájíte montáž, přečtěte si celý návod k použití. Máte-li jakékoli otázky týkající se kteréhokoli z pokynů nebo upozornění, kontaktujte svého lokálního distributora a požádejte o pomoc.
POZOR: Použití s produkty těžšími než je nominální hmotnost může mít za následek nestabilitu a možné zranění.
• Montáže musí být zapojené tak, jak je specifikováno v pokynech k montáži. Nesprávná instalace může mít za následek poškození nebo vážné osobní zranění.
• Musí být použito bezpečnostní vybavení a správné nástroje. Tento produkt musí být nainstalován profesionály.
• Tento produkt je určen k instalaci na dřevěné stěny, pevné betonové nebo cihlové stěny.
• Ujistěte se, že podpěra bude bezpečně podporovat kombinovanou hmotnost zařízení a veškerého zapojeného hardware a komponentů.
• Použijte dodané montážní šrouby a NEPŘETÁHNĚTE je.
• Tento produkt obsahuje malé části, které mohou v případě polknutí způsobit zadušení. Tyto předměty uchovejte mimo dosah dětí.
• Tento produkt je určen pouze pro interní použití. Použití tohoto produktu venku může vést k selhání produktu a osobnímu zranění.
DŮLEŽITÉ: Před instalací podle seznamu zkontrolujte, zda jste dostali všechny položky. Pokud nějaká část chybí nebo je vadná, kontaktujte svého lokálního distributora a požádejte o výměnu.
ÚDRŽBA: Pravidelně kontrolujte, zda je konzole pro použití bezpečná (minimálně každé tři měsíce).

HU Az üzembe helyezés és összeszerelés megkezdése előtt olvassa el a teljes használati útmutatót. Ha bármilyen kérdése van valamelyik utasítással vagy figyelmeztetéssel kapcsolatban, segítségért forduljon a helyi forgalmazóhoz.
VIGYÁZAT: A jelzett névleges tömegnél nehezebb termékekkel való használat instabilitást eredményezhet, ami sérülést okozhat.
• A rögzítőelemeket az összeszerelési utasításban leírtak szerint kell felszerelni. A helytelen felszerelés károsodást vagy súlyos személyi sérülést okozhat.
• Biztonsági felszerelést és megfelelő szerszámokat kell használni. A terméket csak szakemberek szerelhetik fel.
• A termék fa falakra, tömör betonfalakra vagy téglafalakra szerelhető fel.
• Ügyeljen arra, hogy a tartófelület biztonságosan megtartsa a berendezés és az összes kapcsolódó részegység összesített súlyát.
• A mellékelt rögzítőcsavarokat használja, és NE HÚZZA TÚL a rögzítőcsavarokat
• Ez a termék kisméretű alkatrészeket tartalmaz, amelyek lenyelése fulladásveszélyt okozhat. Ezeket a részeket tartsa távol a gyerekektől.
• A termék csak beltéri használatra alkalmas. A termék kültéri használata annak meghibásodásához vagy személyi sérüléshez vezethet.
FONTOS: Felszerelés előtt az alkatrészlista alapján ellenőrizze, hogy minden darabot megkapott. Ha bármi hiányzik vagy hibás, a csere ügyében forduljon a helyi forgalmazóhoz.
KARBANTARTÁS: Rendszeres időközönként (legalább háromhavonta) vizsgálja meg a keretet, hogy megfelelően van rögzítve és a használata biztonságos.

SK Než začnete inštaláciu a začnete montáž, prečítajte si celý návod na použitie. Ak máte akékoľvek otázky týkajúce sa ktoréhokoľvek z pokynov alebo upozornení, kontaktujte svojho lokálneho distribútora a požiadajte o pomoc.
POZOR: Použitie s produktmi ťažšími než je nominálna hmotnosť môže mať za následok nestabilitu a možné zranenia.
• Montáže musí byť zapojené tak, ako je špecifikované v pokynoch k montáži. Nesprávna inštalácia môže mať za následok poškodenie alebo vážne osobné zranenie.
• Musia byť použité bezpečnostné vybavenie a správne nástroje. Tento produkt musí byť nainštalovaný profesionálov.
• Tento produkt je určený na inštaláciu na drevené steny, pevné betónové alebo tehlové steny.
• Uistite sa, že podpera bude bezpečne podporovať kombinovanú hmotnosť zariadenia a všetkého zapojeného hardware a komponentov.
• Použite dodané montážne skrutky a nepretiahne je.
• Tento produkt obsahuje malé časti, ktoré môžu v prípade prehltnutia spôsobiť zadusenie. Tieto predmety uchovajte mimo dosahu detí.
• Tento produkt je určený len pre interné použitie. Použitie tohto produktu vonku môže viesť k zlyhaniu produktu a osobnému zranenia.
DÔLEŽITÉ: Pred inštaláciou podľa zoznamu skontrolujte, či ste dostali všetky položky. Ak nejaká časť chýba alebo je chybná, kontaktujte svojho lokálneho distribútora a požiadajte o výmenu.
ÚDRŽBA: Pravidelne kontrolujte, či je konzola pre použitie bezpečná (minimálne každé tri mesiace).

TR Yüklemeye ve montaj başlamadan önce kılavuzunun tamamını okuyun.
Eğer talimatları veya uyarılar herhangi bir sorunuz varsa, yardım için yerel distribütör ile irtibat kurun.
DİKKAT: Belirtilen ağırlıklardan daha ağır ürünleri ile kullanın, kararsızlık sonuçlanabilir ki olası yaralanmalara neden olabilir.
• Montaj talimatlarında belirtilen gibi, montaj eklenmelidir.Yanlış montaj hasar görmesine yol açabilir, ya da ciddi yaralanmalara neden olabilir.
• Güvenlik tertibatı ve uygun araçlar kullanılması gerekir.Bu ürün, yalnızca profesyoneller tarafından monte edilmelidi.
• Bu ürün, böylece tasarlanmış ki Ahşap duvarlar, katı beton duvarlar, veya tuğla duvarlarda yüklenecek.
• Emin olun destek yüzeyi güvenle ekipman toplam ağırlığını ve bağlı tüm donanım ve bileşenleri destekleyecek.
• Verilen montaj vidaları kullanın ve montaj vidaları fazla sıkmayın.
• Bu ürün küçük öğeler içeriyor, yutulduğunda bir boğulma tehlikesi olabilir. bu ürünü Çocuklardan uzak tutun.
• Bu ürün sadece kapalı alanda kullanım için tasarlanmıştır. Bu ürünü açık havada kullanmasi, ürünün arızası ve yaralanmalara yol açabilir.
Önemli: Yükleme öncesinde emin olun bileşen listesine göre tüm parçaları almisiz. Herhangi bir parça eksik veya hatalı iseniz, bir yedek için yerel distribütörü telefon edin.
BAKIM: Braket güvenli ve kullanımı güvenli olmadığını belli aralıklarla (en az üç ayda bir) kontrol edin.

AR الرجاء قراءة دليل الإرشادات بالكامل قبل البدء في التركيب والتجميع. إذا كانت توجد لديك أي استفسارات بشأن أي من الإرشادات أو التحذيرات، فالرجاء الاتصال بالموزع المحلي لديك لطلب المساعدة.
تحذير: قد يؤدي استخدام هذا المنتج مع منتجات ذات أوزان أكبر من الأوزان المقررة المشار إليها إلى حدوث اختلال قد ينجم عنه التعرض لإصابة.
• يجب ربط الحوامل كما هو موضح في إرشادات التجميع. قد يؤدي تركيب الحامل بشكل غير صحيح إلى حدوث تلف أو التعرض لإصابة شخصية خطيرة.
• يجب استخدام معدات السلامة والأدوات المناسبة. يجب تركيب هذا المنتج فقط بمعرفة أشخاص محترفين.
• لقد تم تصميم هذا المنتج لتركيبه على جدران تحتوي على عروق خشبية، أو جدران من الخرسانة الصلبة، أو جدران طوبية.
• تأكد من أن السطح الداعم سيتحمل كل أوزان المعدات علاوة على وزن الأجهزة والمكونات الملحقة بها.
• استخدم مسامير التركيب المطلوبة المرفقة ولا تفرط في إحكام ربطها.
• يحتوي هذا المنتج على عناصر صغيرة قد يؤدي ابتلاعها إلى الإصابة بالاختناق. أحفظ هذه العناصر بعيد
• هذا المنتج مخصص للاستخدام المنزلي فقط. قد يؤدي استخدام هذا المنتج خارج المنزل إلى تعطله أو حدوث إصابة شخصية.
هام:تأكد من أن جميع المكونات التي تحتوي عليها قائمة المكونات مرفقة مع المنتج قبل البدء في التركيب. إذا كانت توجد هناك أي مكونات مفقودة أو معيبة، فالرجاء الاتصال هاتفيا بالموزع المحلي لديك للحصول على بديل لها.
الصيانة:تحقق أن السناد محكم وآمن لاستخدامه على فترات منتظمة (على الأقل كل ثلاثة شهور).

JA 設置や組立てを始める前に、すべての取扱説明書をご一読ください。取扱説明書または警告に関してご不明な点がございましたら、お住まいの地域の代理店までお問い合わせください。
注意: 定格可搬より重い製品の使用は、不安定な状態になり傷害を引き起こす恐れがあります。
• マウントは組立の取扱説明書の指示に従って取り付けてください。不適切な取り付けにより、損傷や重大な身体傷害を引き起こす恐れがあります。
• 安全装置および適切な道具をご使用ください。本製品は専門の知識を有する人が設置を行ってください。
• 本製品は、木製スタッド壁、硬いコンクリート壁、またはレンガ壁に設置するように設計されています。
• 支持面が設備およびすべての付属のハードウェアの総重量とコンポーネントを安全に支えるようにしてください。
• 提供された取り付けネジを使用し、ネジを決して締めすぎないようにしてください。
• 本製品には飲み込んだら窒息する危険性のある地小型製品が含まれています。小さなお子様の手の届かない場所に保管してください。
• 本製品は屋内使用のみを目的としています。本製品を屋外で使用すると、製品の不具合や身体傷害を導く恐れがあります。
重要: 設置に先立って、構成要素のチェックリストに従い全ての部品がお手元にあるかご確認ください。
部品が見当たらない場合や欠陥品の場合は、交換のにあたり、お住まいの地域の代理店までお電話でご連絡ください。
保守管理: ブラケットは安全に使用するため、定期的に（少なくとも３ヵ月毎に）チェックしてください。

INSTRUÇÕES DE INSTALAÇÃO

Suporte de Parede Inclinável

SBRP801

MOST		
37"-80"	200x200/300x300 400x200/400x400 600x400/800x400	65kg/143lbs

EN Read the entire instruction manual before you start installation and assembly. If you have any questions regarding any of the instructions or warnings, please contact your local distributor for assistance.
CAUTION: Use with products heavier than the rated weights indicated may result in instability causing possible injury.
• Mounts must be attached as specified in assembly instructions. Improper installation may result in damage or serious personal injury.
• Safety gear and proper tools must be used. This product should only be installed by professionals.
• This product is designed to be installed on wood stud walls, solid concrete walls or brick walls.
• Make sure that the supporting surface will safely support the combined weight of the equipment and all attached hardware and components.
• Use the mounting screws provided and DO NOT OVER TIGHTEN mounting screws
• This product contains small items that could be a choking hazard if swallowed. Keep these items away from children.
• This product is intended for indoor use only. Using this product outdoors could lead to product failure and personal injury.
IMPORTANT: Ensure that you have received all parts according to the component checklist prior to installation. If any parts are missing or faulty, telephone your local distributor for a replacement.
MAINTENANCE: Check that the bracket is secure and safe to use at regular intervals (at least every three months).

DE Bitte vor Beginn der Montage und Zusammenbau das ganze Handbuch durchlesen. Bitte sich mit dem Händler vor Ort bei Fragen zur Anleitung oder Warnungen in Verbindung setzen.
VORSICHT: Bei Verwendung mit Produkten, die das zulässige Gewicht überschreiten, können Schäden oder möglicherweise Verletzungen die Folge sein.
• Halterungen sollen entsprechend den Montageanweisungen angebracht werden. Eine unsachgemäße Montage kann Schäden oder Verletzungen zur Folge haben.
• Sicherheitsausrüstung und geeignete Werkzeuge verwenden. Die Montage des Produktes sollte nur von Fachleuten durchgeführt werden.
• Dieses Produkt kann auf Wänden mit Fachwerk, massiven Beton- oder Steinwänden montiert werden.
• Die tragenden Oberflächen sollten das gesamte Gewicht von Geräten und allen zusätzlichen Bauteilen sicher aushalten können.
• Nur die mitgelieferten Einbauschrauben verwenden und die Schrauben NICHT ZU FEST ANZIEHEN.
• Dieses Produkt enthält Kleinteile, die Erstickungsgefahr beim Verschlucken hervorrufen können. Diese Teile von Kindern fernhalten.
• Dieses Produkt nur in Innenräumen verwenden. Verwendung des Produktes im Außenbereich kann zu Verletzungen und Schäden führen.
WICHTIG: Vor der Montage bitte alle erhaltenen Bauteile mit der Bauteileliste abgleichen. Bei beschädigten oder fehlenden Teilen den Händler vor Ort nach Ersatzteilen fragen.
WARTUNG: Die Halterungsklammer regelmäßig auf Sicherheit und Stabilität prüfen (am besten alle drei Monate).

FR Lisez entièrement le guide d'utilisateur avant de commencer l'installation et le montage. SI vous avez des questions concernant les instructions ou les avertissements, veuillez contacter votre distributeur local pour une assistance.
ATTENTION: L'utilisation de produits plus lourds que les poids nominaux indiqués peut entraîner une instabilité causant des blessures potentielles.
• Les supports doivent être joints comme spécifié dans les instructions de montage. Une mauvaise installation peut entraîner des dommages ou de graves blessures aux personnes.
• Un équipement de sécurité et les outils appropriés doivent être utilisés. Ce produit devrait être installé uniquement par des professionnels.
• Ce produit est conçu pour être installé sur des murs avec poteaux en bois, des murs en béton massif ou murs en brique.
• Assurez-vous que la surface de soutien supporte en sécurité le poids combiné de l'équipement et de tous les matériaux et composantes associés.
• Utilisez les vis de montage fournies et NE SERREZ PAS TROP les vis de montage
• Ce produit contient de petites pièces qui peuvent causer un étouffement si elles sont avalées. Eloignez ces pièces des enfants.
• Ce produit est prévu uniquement pour une utilisation à l'intérieur. L'utilisation de ce produit à l'extérieur peut entraîner une défaillance du produit ou des blessures aux personnes.
IMPORTANT: Avant l'installation, assurez-vous que vous avez reçu toutes les pièces selon la liste de vérification des composants. Si une pièce est manquante ou endommagée, téléphonez à votre distributeur local pour qu'il la remplace.
MAINTENANCE: A intervalles réguliers (au moins tous les trois mois) vérifiez que le support est d'utilisation sûre et fiable

RU Перед началом установки и сборки прочитайте руководство по установке. Если у Вас возникли какие-либо вопросы относительно инструкций или предупреждений, свяжитесь с Вашим локальным распространителем для получения помощи.
Внимание: Использование продуктов, вес которых превышает указанный расчетный вес, может привести к нестабильности и возможным повреждениям.
• Опоры должны быть установлены, как это показано в монтажных инструкциях. Неправильная установка может привести к получению серьезных травм.
• Необходимо использовать предохранительное устройство и специальные инструменты. Продукт должен устанавливаться только профессионалами.
• Продукт предназначен для установки на деревянные каркасные стены, твердые цементные стены или кирпичные стены.
• Убедитесь, что несущая поверхность выдержит вес оборудования и всего установленного оборудования и комплектующих.
• Необходимо использовать идущие в комплекте установочные шурупы и НЕ ПЕРЕТЯГИВАТЬ установочные шурупы
• Данный продукт содержит маленькие детали, которые представляют опасность удушения при проглатывании. Такие детали необходимо хранить в недоступном для детей месте.
• Данный продукт предназначен только для эксплуатации в помещениях. Использования данного продукта на улице может привести к поломке продукта и получению травм.
ВАЖНО: Перед установкой убедитесь, что Вы получили все детали в соответствии со списком комплектующих. Если не хватает каких-либо деталей или они поломаны, свяжитесь с Вашим местным распространителем по вопросу замены.
ТЕХНИЧЕСКОЕ ОБСЛУЖИВАНИЕ: Необходимо регулярно проверять (как минимум, раз в три месяца), чтобы кронштейн был зафиксирован, и его использование было безопасным.

ES Lea todo el manual de instrucciones antes de comenzar la instalación y ensamble de la unidad. Si tiene alguna inquietud con respecto a las instrucciones o advertencias, comuníquese con su distribuidor local.
PRECAUCIÓN: utilizar con productos de mayor peso al indicado en los límites de peso podría ocasionar inestabilidad y posibles heridas personales.
• Los soportes deben acoplarse tal como se indica en las instrucciones de ensamble. Una incorrecta instalación podría ocasionar daños y serias heridas personales.
• Utilice las herramientas y equipo de seguridad adecuados. Este producto solo debe ser instalado por profesionales.
• Este producto está diseñado para instalaciones en paredes de madera sólida, concreto sólido o bloques.
• Asegúrese de que la superficie de fijación sostenga de manera segura el peso total del equipo y todos sus componentes y hardware.
• Utilice los tornillos de ensamble suministrados y NO aplique demasiada tensión a los tornillos.
• Este producto contiene piezas pequeñas que representan un riesgo de asfixia. Mantenga estas piezas fuera del alcance de los niños.
• Este producto está diseñado para uso en interiores solamente. Utilizar este producto en exteriores podría ocasionar fallas y heridas personales.
IMPORTANTE: Asegúrese de que haya recibido todas las piezas según la lista de verificación de componentes para la instalación. Si falta alguna de las partes, o está dañada, comuníquese con su distribuidor.
MANTENIMIENTO: Compruebe periódicamente que el soporte esté asegurado y listo para usar (al menos cada tres meses).

PT Leia todo o manual de instruções antes de iniciar a instalação e montagem. Se você tiver alguma dúvida sobre quaisquer uma das instruções ou avisos, por favor, entre em contato com o seu distribuidor local para assistência.
ATENÇÃO: O uso com produtos mais pesados do que os pesos indicados pode resultar em instabilidade, causando possíveis danos.
• Os suportes devem ser instalados como especificado nas instruções de montagem. A instalação incorreta pode causar danos ou sérias lesões pessoais.
• Equipamentos de segurança e ferramentas adequadas devem ser utilizadas. Este produto só deve ser instalado por profissionais.
• Este produto é projetado para ser instalado em pilares verticais de paredes de madeira, paredes de concreto sólido ou de tijolos.
• Certifique-se que a superfície de suporte suportará com segurança o peso combinado do equipamento e todas as ferragens e componentes instalados.
• Use os parafusos de montagem fornecidos e NÃO APERTE EXCESSIVAMENTE os mesmos.
• Este produto contém pequenas peças que podem causar asfixia se ingeridas. Mantenha esses itens longe do alcance de crianças.
• Este produto destina-se somente para uso interno. Usá-lo em ambiente externo pode causar falhas no produto e lesões pessoais.
IMPORTANTE: Assegure-se que você recebeu todas as peças, de acordo com a lista de componentes, antes da instalação. Se alguma peça estiver faltando ou é defeituosa, contate o seu distribuidor local para substituição.
MANUTENÇÃO: Certifique-se que o suporte seja seguro e protegido para o uso em intervalos regulares (pelo menos a cada três meses).

IT Leggere l'intero manuale di istruzioni prima di iniziare l'installazione e il montaggio. Se ci sono domande a proposito delle istruzioni o degli avvertimenti, siete pregati di contattare il vostro distributore locale per ricevere assistenza.
ATTENZIONE: L'utilizzo con prodotti dal peso maggiore di quelli indicati può risultare in instabilità che può causare infortuni.
• I supporti devono essere attaccati come specificato nelle istruzioni di montaggio. L'installazione non corretta può causare danni o gravi lesioni personali.
• Utilizzare attrezzatura di sicurezza e attrezzi professionali. Questo prodotto deve essere installato solo da professionisti.
• Questo prodotto è stato disegnato per essere installato su travi di pareti di legno, solidi muri di cemento o muri di mattoni.
• Assicurarsi che la superficie di supporto possa reggere in modo sicuro il peso combinato del dispositivo e di tutti gli attrezzi e componenti forniti.
• Utilizzare le viti di montaggio fornite e NON STRINGERE TROPPO le viti di montaggio
• Questo prodotto contiene piccole parti che potrebbero causare soffocamento se ingerite. Tenere queste componenti fuori dalla portata dei bambini.
• Questo prodotto é destinato unicamente per uso interno. L'utilizzo di questo prodotto all'esterno può causare la rottura dello stesso e portare a lesioni personali.
IMPORTANTE: Assicurarsi do aver ricevuto tutte le parti contenute nella lista dei componenti prima di procedere all'installazione. Se alcune parti risultassero mancanti o difettose, telefonate al vostro distributore per la sostituzione.
MANUTENZIONE: Controllare che il supporto sia adeguatamente installato e sicuro per l'utilizzo ad intervalli regolari (almeno ogni tre mesi)

FI Lue koko käyttöohjeistus ennen kuin aloitat asennusta ja kokoonpanoa. Jos sinulla on kysymyksiä koskien mitään ohjeita tai varoitusia, ole hyvä ja ota yhteyttä paikalliseen jakelijaan saadaksesi ohjeita.
VAROITUS: Käyttö tuotteiden kanssa jotka ovat raskaampia kuin ilmoitetut nimellispainot saattavat johtaa epävakauteen joka voi aiheuttaa mahdollisen vammautumisen.
• Kiinnikkeet tulee kiinnittää kuten määritelty kokoonpanon ohjeistuksessa. Epäasianmukainen asennus voi aiheuttaa vahingon tai vakavan henkilökohtaisen vammautumisen.
• Turvavarusteita ja asianmukaisia työkaluja tulee käyttää. Tuote tulee asentaa vain ammatillisesti pätevöityneen henkilön toimesta.
• Tämä tuote on suunniteltu asennettavaksi puisiin kevytrakenne-, kiinteäbetoni- tai tiiliseiniin.
• Varmista että tukeva pinta turvallisesti tukee yhdistettyä laitteen ja kaikkien liitännäisten metalliosien ja komponenttien painoa.
• Käytä toimitettuja kiinnitysruuveja ÄLÄKÄ KIRISTÄ LIIALLISESTI.
• Tämä tuote käsittää pieniä osia jotka saattavat tuottaa nieltäessä tukehtumisvaaran. Pidä nämä osat poissa lasten ulottuvilta.
• Tämä tuote on tarkoitettu vain sisäkäyttöön. Tuotteen käyttö ulkotilassa saattaa johtaa tuotteen vikatilaan tai henkilökohtaiseen vammautumiseen.
TÄRKEÄÄ: Varmista ennen asennusta että olet vastaanottanut kaikki osat tarkastuslistan mukaisesti. Jos mitään osia puuttuu tai ilmenee vikoja, soita paikalliselle jakelijallesi saadaksesi korvaavat osat.
HUOLTO: Tarkista säännöllisin väliajoin että kannatin on varma ja turvallinen käytettäväksi (ainakin kolmen kuukauden välein.)

NL Lees de hele handleiding voordat u begint met de installatie en montage. Als u vragen heeft over één van de instructies of waarschuwingen, neem dan contact op met uw lokale distributeur voor assistentie.
LET OP: Gebruik met producten zwaarder dan de aangegeven nominale gewichten kan leiden tot instabiliteit wat mogelijk letsel kan veroorzaken.
• De montagebeugels moet worden bevestigd zoals beschreven in de montage-instructies. Onjuiste installatie kan leiden tot schade of ernstig persoonlijk letsel.
• Een veiligheidsuitrusting en de juiste gereedschappen moeten worden gebruikt. Dit product mag alleen worden geïnstalleerd door professionals.
• Dit product is ontworpen om te worden geïnstalleerd op houten nagel wanden, massieve betonnen muren of bakstenen muren.
• Zorg ervoor dat het draagvlak veilig het gecombineerd gewicht van de apparatuur en alle aangesloten hardware en componenten ondersteunt.
• Gebruik de meegeleverde bevestigingsschroeven en draai de schroeven NIET TE STRAK AAN
• Dit product bevat kleine onderdelen die een verstikkingsgevaar kunnen opleveren waneer ze ingeslikt worden. Houd deze onderdelen uit de buurt van kinderen.
• Dit product is bedoeld voor binnenshuis gebruik. Als dit product buiten wordt gebruikt kan dat leiden tot defecten en persoonlijk letsel.
BELANGRIJK: Zorg voorafgaand aan de installatie dat u alle onderdelen heeft ontvangen aangegeven op de onderdelen checklist. Als er onderdelen ontbreken of defect zijn, bel dan met uw lokale distributeur om het onderdeel te vervangen.
ONDERHOUD: Controleer met regelmatige tussenpozen (ten minste elke drie maanden) of de beugel gezekerd is en veilig om te gebruiken.

PL Przed przystąpieniem do zainstalowania i montażu należy czytać całą instrukcję obsługi. Jeśli mają Państwo jakiekolwiek pytania dotyczące zaleceń i ostrzeżeń, w celu uzyskania pomocy należy skontaktować się z lokalnym dystrybutorem.
PRZESTROGA: Używanie produktów o wadze przekraczającej podane wartości znamionowe może być przyczyną niestabilności skutkującej nawet obrażeniami ciała.
• Elementy mocujące muszą być zamocowane zgodnie z instrukcją montażu. Nieprawidłowa instalacja może doprowadzić do uszkodzenia sprzętu lub poważnych obrażeń ciała.
• Należy użyć odpowiednich środków zabezpieczających oraz narzędzi. Produkt ten powinien być instalowany wyłącznie przez fachowców.
• Ten produkt jest przeznaczony do montażu na ścianach szkieletowych drewnianych, betonowych lub ścianach ceglanych.
• Należy się upewnić, czy powierzchnia podłoża bezpiecznie podtrzymuje cały ciężar sprzętu wraz z wszystkimi podłączonymi urządzeniami i podzespołami.
• Użyć dostarczonych śrub montażowych, jednakże NIE WOLNO ICH ZBYT MOCNO DOKRĘCAĆ.
• Produkt ten zawiera małe elementy, które mogą stać się przyczyną zadławienia w przypadku ich połknięcia. Dlatego chronić te elementy przed dziećmi.
• Ten produkt jest przeznaczony wyłącznie do użytku w pomieszczeniach zamkniętych. Użytkowanie tego produktu na wolnym powietrzu może prowadzić do jego uszkodzenia a nawet do obrażeń ciała.
WAŻNE: Przed przystąpieniem do montażu sprawdzić, czy dostarczono wszystkie części składowe zgodnie z wykazem kontrolnym. W braku jakiegokolwiek elementu lub jego uszkodzenia, należy skontaktować się telefonie z miejscowym dystrybutorem w celu wymiany.
KONSERWACJA: Regularnie sprawdzać, czy wspornik jest pewny i bezpieczny w użytkowaniu (co najmniej raz na kwartał).

DA Venligst læs hele brugermanualen før installation og montering. Hvis du har spørgsmål angående instrukser eller advarsler, kontakt da venligst din lokale forhandler for hjælp.
ADVARSEL: Hvis benyttet med produkter, der er tungere end angivet vægt, kan dette medføre uligevægt, der som følge kan forårsage mulig skade.
• Montering bør udføres som specificeret i brugermanualen. Forkert installation kan medføre skade eller alvorlige personlige ulykker.
• Sikkerhedsudstyr og korrekt værktøj må benyttes. Dette produkt bør kun installeres af professionelle.
• Dette produkt er designet til at blive installeret på hulvægge, solide betonmure eller murstensmure.
• Sørg for at den overflade, som skal kunne bære udstyret, kan holde til den samlede vægt af udstyret og al dets hardwaretilbehør og bestandele.
• Benyt de vedlagte monteringsskruer og SØRG FOR, AT DU IKKE SKRUER montereingsskruerne FOR STRAMT.
• Dette produkt indeholder små dele, som kan forårsage kvælningsrisiko, hvis de sluges. Opbevar derfor disse dele udenfor børns rækkkevide.
• Dette produkt er kun beregnet til indendørsbrug. Udendørsbrug af dette produkt kan medføre produktfejl eller personlig skade.
VIGTIGT: Sørg for, at du har modtaget alle dele opgivet i tjeklisten af bestanddele før installering. Hvis der mangler dele eller disse er beskadiget, kontakt da din lokale forhandler for nye reservedele.
VEDLIGEHOLDELSE: Tjek med regelmæssige mellemrum at beslaget er sikkert at bruge (mindst hver tredje måned).

SV Läs hela instruktionsmanualen innan du installerar och monterar produkten. Om du har frågor om någon av instruktionerna, eller varningarna, ska du kontakta din lokala distributör för att få hjälp.
VARNING: Att använda produkter som är tyngre än de angivna märkvärdena kan resultera i instabilitet som i sin tur kan orsaka skador.
• Monteringsfästen måste fästas på det sätt som anges i monteringsinstruktionerna. Underlåtelse att följa instruktionerna kan leda till egendomsskador eller allvarliga personskador.
• Säkerhetsutrustning och ordentliga verktyg måste användas. Produkten ska endast installeras av utbildad personal.
• Den här produkten är utformad för att installeras på regelväggar, fasta cementväggar, eller tegelväggar.
• Säkerställ att stödytan säkert stöder den kombinerade vikten för utrustningen och alla tillhörande hårdvaror och komponenter.
• Använd skruvfästena som medföljer, och DRA INTE ÅT skruvarna FÖR HÅRT.
• Den här produkten innehåller små föremål som kan utgöra en kvävningsrisk om de väljs. Håll de här produkterna borta från barn.
• Den här produkten är endast avsedd för användning inomhus. Att använda produkten utomhus kan leda till att produkten går sönder och också till personskada.
VIKTIGT: Innan du börjar installationen ska du säkerställa att alla delar är medskickade i enlighet med komponentlistan. Om någon del saknas, ring till din lokala distributör och be om en reservdel.
UNDERHÅLL: Kontrollera, med jämna intervaller (minst var tredje månad), att fästet är tryggt och säkert att använda.

NO Les hele instruksjonsmanualen før du starter installasjonen og sammensettingen. Hvis du har noen spørsmål angående de forskjellige instruksjonene og advarslene, vennligst kontakt din lokale distributør for assistanse.
ADVARSEL: Bruk av produkter tyngre enn målt vektverdier kan resultere i ustabilitet som kan forårsake skade.
• Fester skal festes slik det er spesifisert i bruksanvisningen. Feilmontering kan føre til skader eller alvorlige personskader.
• Sikkerhetsutstyr og riktig verktøy må brukes. Dette produktet bør kun installeres av fagfolk.
• Dette produktet er laget for å bli installert på trevegger, solide betongvegger eller murvegger.
• Kontroller at den støttende overflaten vil sikkert støtte den kombinerte vekten av utstyr og alle tilknyttede maskinvarer og komponenter.
• Bruk medfølgende monteringsskruer og IKKE STRAM monteringsskruene FOR HARDT
• Dette produktet inneholder små elementer som kan medføre fare for kvelning ved svelging. Holde disse elementene borte fra barn.
• Dette produktet er beregnet for innendørs bruk. Bruk av dette produktet utendørs kan føre til feil på produktet og personskader.
VIKTIG: Sørg for at du har fått alle delene i henhold til komponent-sjekklisten før montering. Hvis noen deler mangler eller er skadet, ring din lokale forhandler for en erstatning.
VEDLIKEHOLD: Sjekk at feste er sikkert og trygt å bruke med jevne mellomrom (minst hver tredje måned).

EL Διαβάστε ολόκληρο το εγχειρίδιο εγκατάστασης πριν ξεκινήσεις την εγκατάσταση και τη συναρμολόγηση. Εάν έχετε ερωτήσεις σχετικά με οποιαδήποτε οδηγία ή προειδοποίηση, επικοινωνήστε με τον τοπικό διανομέα σας για βοήθεια.
ΠΡΟΣΟΧΗ: Η χρήση με προϊόντα μεγαλύτερου βάρους από τα ονομαστικά βάρη που υποδεικνύονται ενδέχεται να οδηγήσει σε αστάθεια με πιθανότητα τραυματισμού.
• Οι βάσεις πρέπει να επισυνάπτονται, όπως ορίζεται στις οδηγίες συναρμολόγησης. Η λανθασμένη εγκατάσταση μπορεί να προκαλέσει ζημιά ή σοβαρό τραυματισμό.
• Πρέπει να χρησιμοποιείται ασφάλεια ταχυτήτων και κατάλληλα εργαλεία. Αυτό το προϊόν πρέπει να εγκατασταθεί μόνο από επαγγελματίες.
• Αυτό το προϊόν έχει σχεδιαστεί για να εγκατασταθεί σε ξύλινους τοίχους, τοίχους από μπετόν ή τοίχους από τούβλα.
• Βεβαιωθείτε ότι η επιφάνεια στήριξης θα υποστηρίξει με ασφάλεια το συνδυασμένο βάρος του εξοπλισμού και όλα τα προσαρτημένα υλικά και συστατικά υλικού και των συστατικών του.
• Χρησιμοποιήστε τις βίδες στερέωσης και παρέχονται. ΜΗΝ σφίγγετε υπερβολικά τις βίδες στερέωσης
• Αυτό το προϊόν περιέχει μικρά αντικείμενα που θα μπορούσαν να προκαλέσουν πνιγμό σε περίπτωση κατάποσης. Κρατήστε αυτά τα στοιχεία μακριά από τα παιδιά.
• Αυτό το προϊόν προορίζεται μόνο για χρήση σε εσωτερικούς χώρους. Η χρήση αυτού του προϊόντος σε εξωτερικούς χώρους μπορεί να οδηγήσει σε βλάβη του προϊόντος και σωματικές βλάβες.
ΣΗΜΑΝΤΙΚΟ: Βεβαιωθείτε ότι έχετε λάβει όλα τα μέρη, σύμφωνα με τη λίστα ελέγχου πριν από την εγκατάσταση. Εάν λείπουν μέρη ή κάποια είναι ελαττωματικά, τηλεφωνήστε στον τοπικό διανομέα σας για αντικατάσταση.
ΣΥΝΤΗΡΗΣΗ: Βεβαιωθείτε ότι ο βραχίονας είναι ασφαλής και ενδείκνυται για χρήση σε τακτά χρονικά διαστήματα (τουλάχιστον κάθε τρεις μήνες).

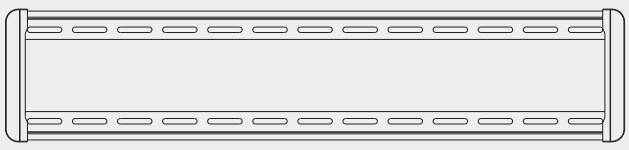

A(x1)

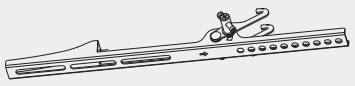

B(x1)

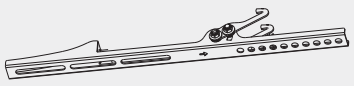

C(x1)

M5x14 (x4)
M-A

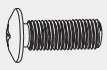

M6x14 (x4)
M-B

M8x20 (x4)
M-C

M6x30 (x4)
M-D

M8x30 (x4)
M-E

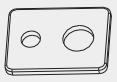

M-F(x4)

M-G(x8)

M-H(x4)

W-A(x6)

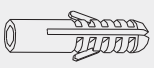

W-B (x6)

W-C(x6)

1a

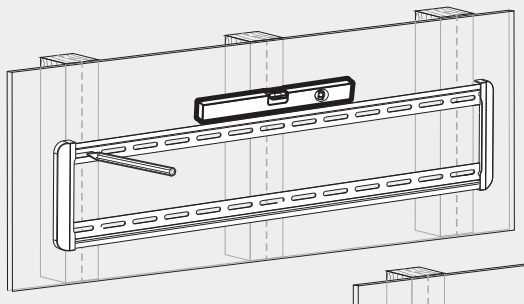

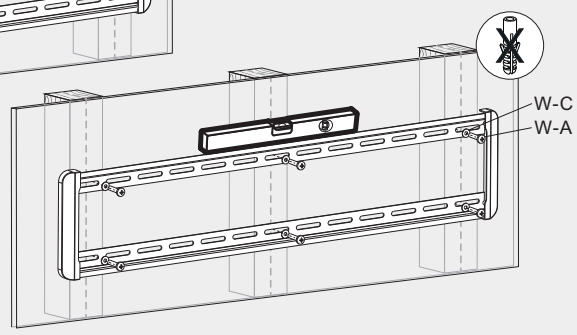

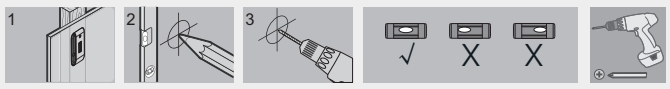

1b

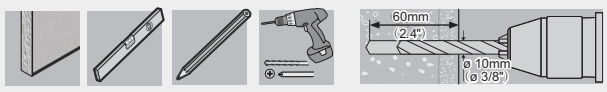

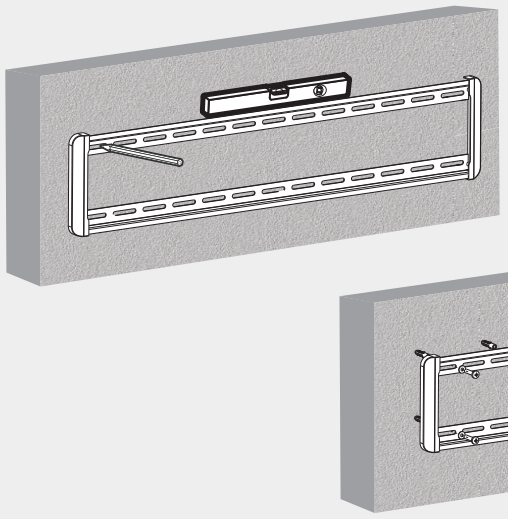

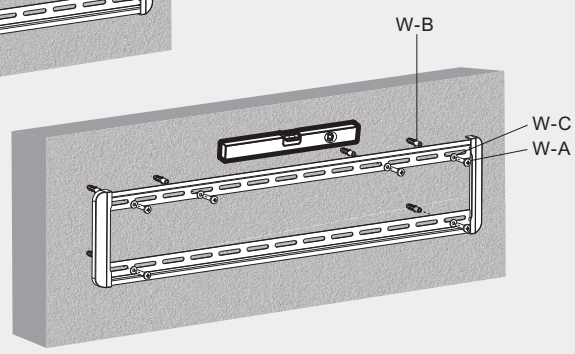

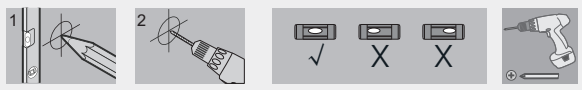

2

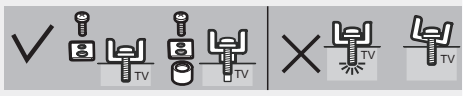

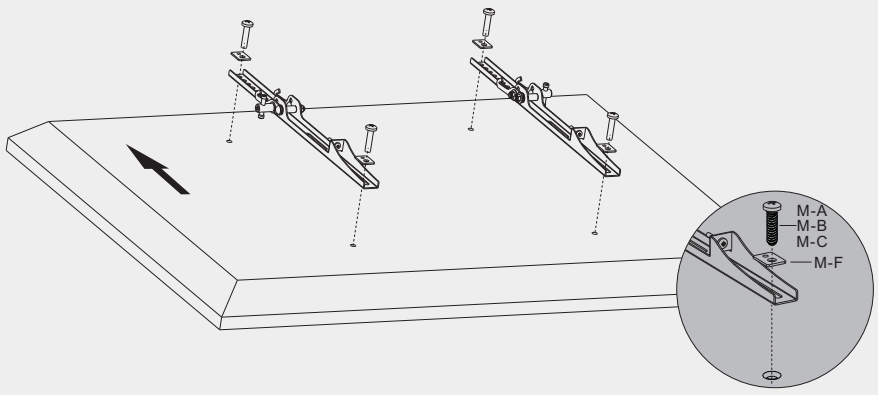

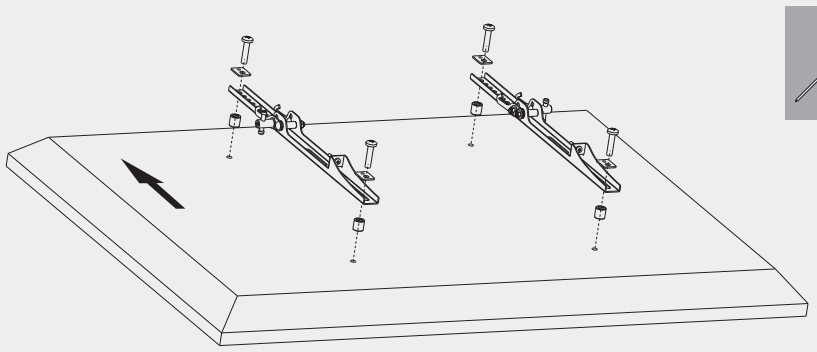

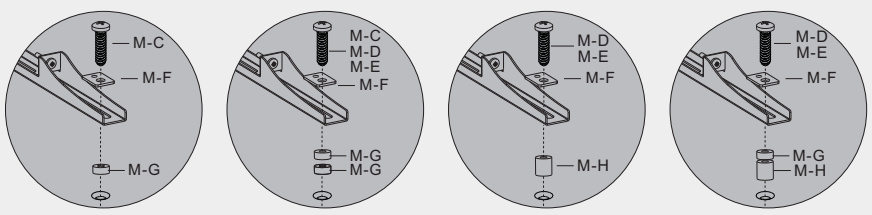
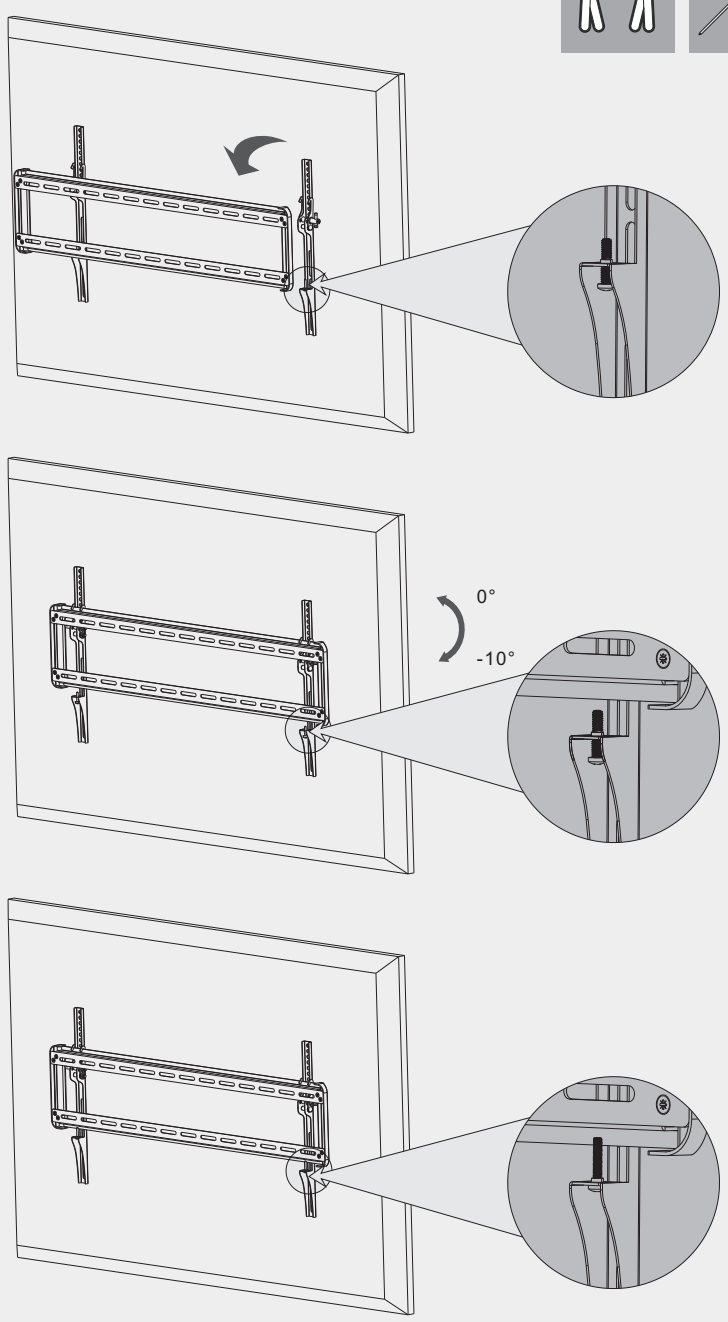
3